Jigsaw
RUBBER MATTING

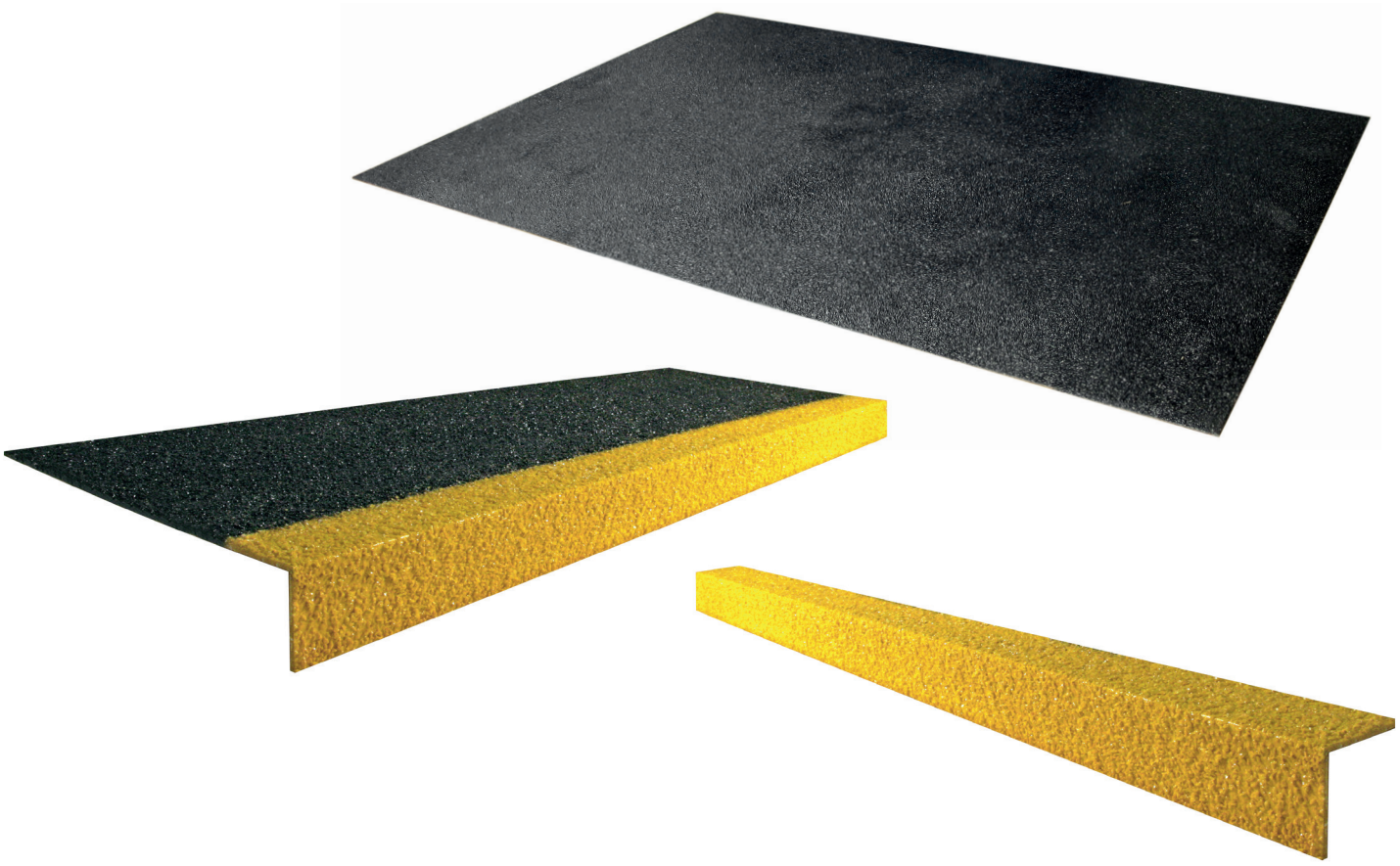

Guide de pose

Gamme de produits COBAGRiP®

Équipement et matériel

Lors de la coupe et de la pose des produits **COBAGRiP®**, veuillez porter un équipement de protection en permanence. Voici la liste des équipements de protection individuelle (EPI) que nous recommandons :

Collage
- Masque/lunettes de protection
- Gants de protection
- Chaussures de sécurité

Coupe et fixation mécanique
- Masque anti-poussière P2
- Gants de protection
- Protection auditive
- Combinaison de travail

Outils
- Marqueur, crayon à papier ou stylo
- Perceuse
- Papier de verre
- Mètre ruban
- Cordeau à tracer
- Pelle et balayette
- Scie sauteuse à lame en carbure de tungstène ou meuleuse (à disque à tronçonner diamanté ou en pierre)
- Vis à tête ronde en acier inoxydable
- Chevilles
- Adhésif mastic FlexyFix
- Visseuse sans fil

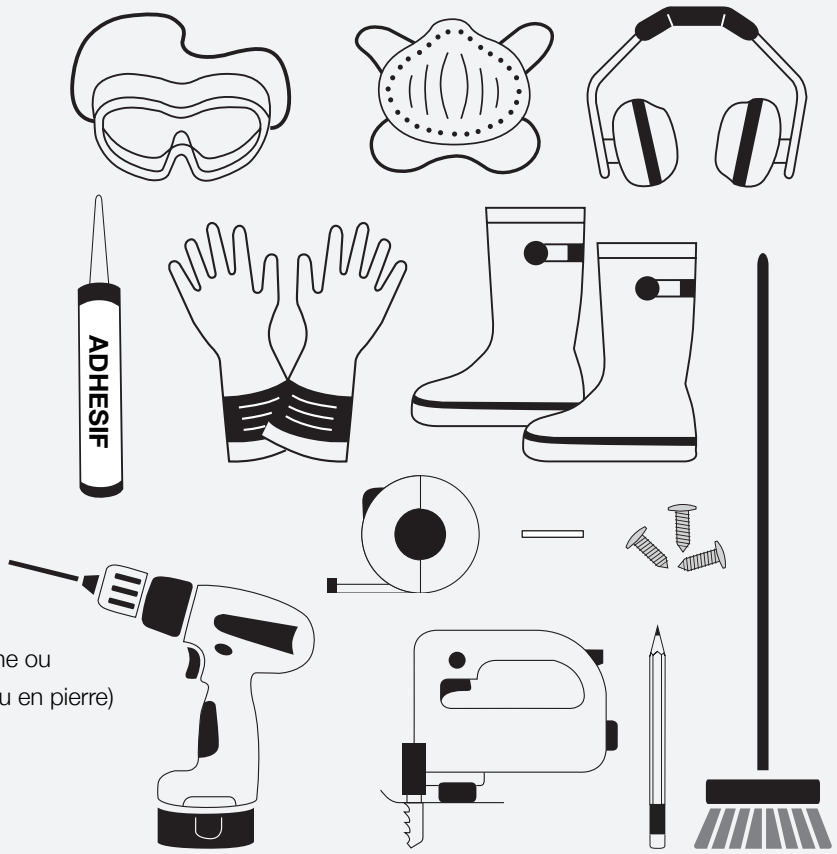

Plaques COBAGRiP® Sheet



Couvre-marches COBAGRiP® Stair Tread



Nez de marche COBAGRiP® Stair Nosing

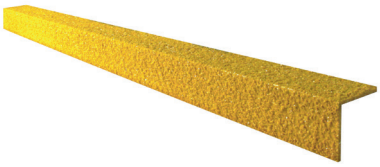

Préparation

Contrôle de la surface

Assurez-vous que la surface à recouvrir est propre, sèche et exempte de produits gras. Réparez toute zone endommagée afin d'obtenir une surface relativement plane et régulière. Pensez toujours à poser d'abord les éléments sans les coller pour vous assurer qu'ils sont bien ajustés.

Nettoyage et entretien

Afin de conserver l'efficacité de la surface granuleuse et ses propriétés antidérapantes, il est très important que sa surface reste propre. Bien que cela puisse varier selon la situation, il suffit généralement d'utiliser une brosse à main rigide et de l'eau chaude savonneuse pour obtenir un bon résultat. Vous pouvez utiliser des détergents doux sans problème sur le produit, mais nous vous conseiller de tester tout produit de nettoyage auparavant. Lorsque les circonstances le permettent, nos produits en fibre de verre peuvent être nettoyés sans risque au nettoyeur haute pression. Soyez prudent si le produit a été collé et/ou scellé sur les bords, car le lavage à très haute pression ou le lavage à pression répété peut endommager les enduits d'étanchéité et les adhésifs.

Instructions de coupe et de pose de COBAGRiP®

Coupe de COBAGRiP®

Nous pouvons nous charger de cette étape si vous nous indiquez la superficie que vous entendez recouvrir.

Pour rogner certaines pièces, nous vous conseillons d'utiliser une scie sauteuse, équipée de préférence d'une lame en carbure de tungstène, ou une meuleuse d'angle à disque à tronçonner diamanté.

Si vous souhaitez couper vous-même COBAGRiP® Sheet, vous pouvez le faire facilement en utilisant une machine de coupe orbitale à lame diamantée ou en pierre. Effectuez la coupe à l'extérieur ou dans un endroit équipé d'un système d'aspiration de l'air ou d'une ventilation adaptée et portez un équipement de protection adapté.

Lorsque vous travaillez avec ce produit, il est très important de porter en permanence un EPI de sécurité.

Fixation de COBAGRiP®

1. Nous vous conseillons d'utiliser une méthode à double fixation pour la pose de COBAGRiP® Sheet, combinant un adhésif ultra puissant et une fixation mécanique. En général, l'adhésif est suffisant pour une bonne fixation des couvre-marches et des nez de marche COBAGRiP® ; si vous le souhaitez, vous pouvez toutefois recourir à une double fixation.

2. Nous vous conseillons d'utiliser l'adhésif **Flexyfix** pour coller les produits de notre gamme COBAGRiP®. Flexyfix est adapté au collage sur béton, bois, métal et acier. Lorsque vous appliquez l'adhésif à l'arrière d'un produit COBAGRiP®, déposez un cordon de 6 mm d'adhésif à 25 mm de chaque bord et des zigzags sur la partie centrale espacés d'environ 200 mm.

3. Pour obtenir une bonne fixation, assurez-vous toujours que le boulon est légèrement plus long que la cheville. Si vous voulez assurer l'étanchéité à l'eau, mettez un peu de mastic dans le trou pour sceller le pourtour des vis.

4. Si les trous doivent être percés sur le lieu de la pose, nous vous conseillons d'utiliser un foret à maçonnerie ARS 4 mm en perçant par le dessous.

Application d'adhésif

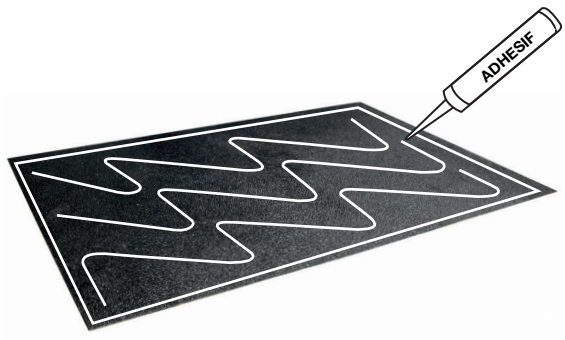

Fixation mécanique

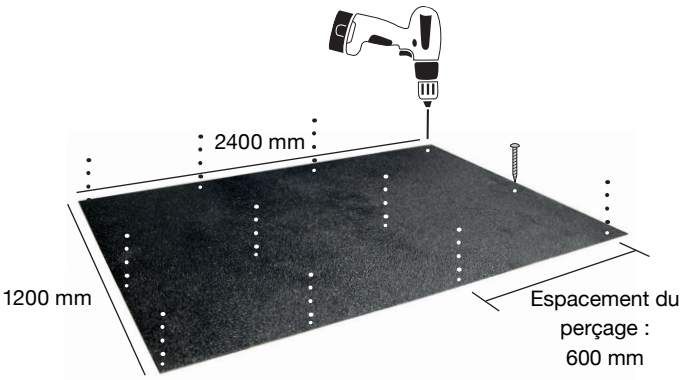

Pour fixer COBAGRiP® Sheet, percez des trous aux quatre coins en ajoutant des perçages de fixation supplémentaires tous les 600 mm environ. Les trous doivent être percés à 70 mm du bord avant et à 60 mm du bord arrière.

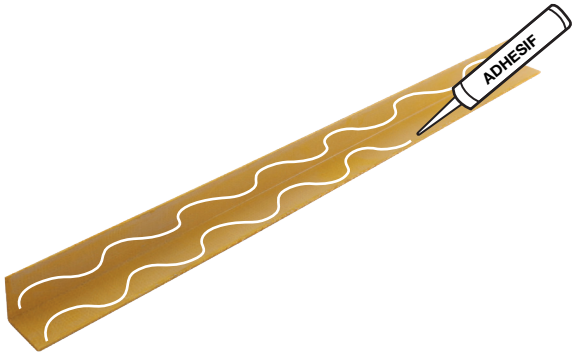

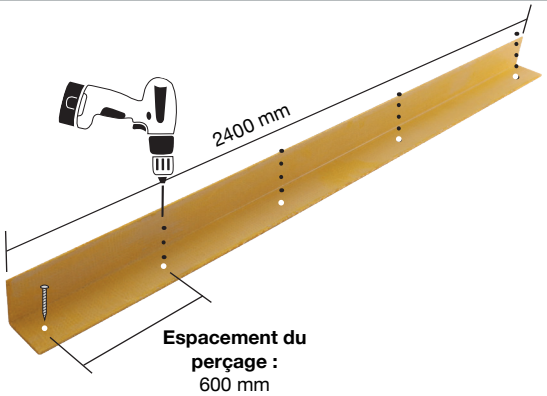

Les points de fixation de COBAGRiP® Stair Nosings doivent commencer à chaque extrémité du nez de marche avec des points de fixation supplémentaires tous les 600 mm environ.

Fixation de COBAGRiP® Stair Tread sur du béton

Application d'adhésif

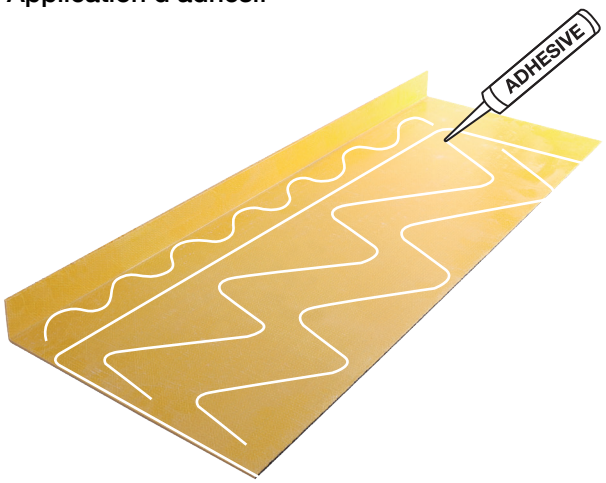

Fixation mécanique

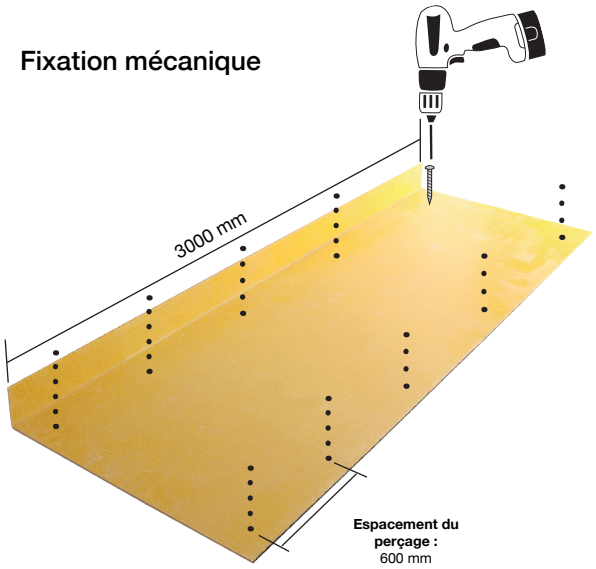

Les points de fixation des couvre-marches Stair Treads COBAGRiP® doivent se situer dans les quatre coins, avec des perçages de fixation supplémentaires tous les 600 mm environ. Les trous doivent être percés à 70 mm du bord avant et à 60 mm du bord arrière.

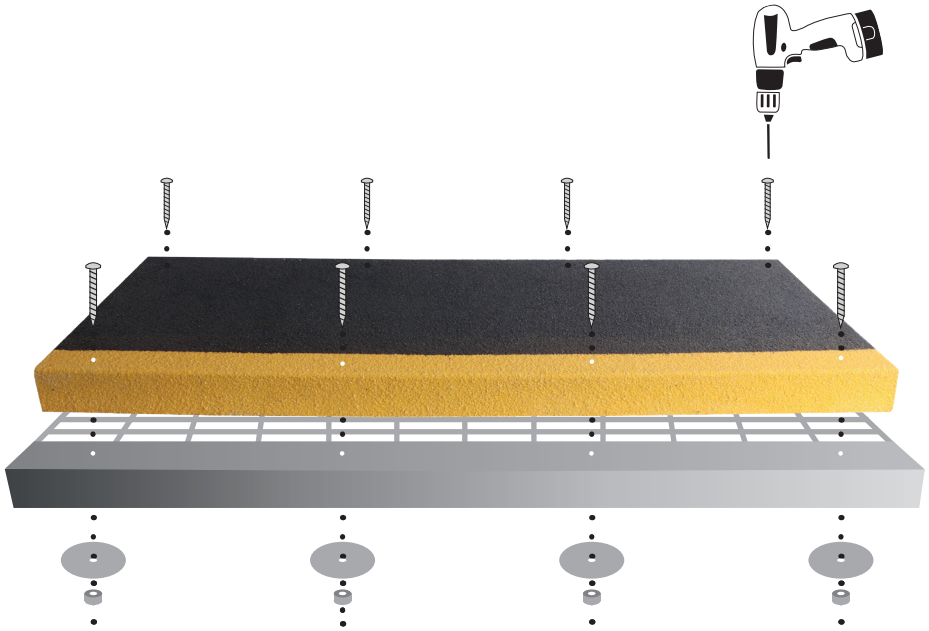

Effectuez la pose en utilisant les mêmes points de fixation que ci-dessus, puis utilisez des agrafes de fixation étrier universelles avec boulon à tête bombée fendue, écrou et rondelle de blocage (tous en acier inoxydable).

Avis de non-responsabilité

Ces méthodes de pose ne prétendent pas être exhaustives et sont fournies à titre informatif.
Veillez à toujours respecter les pratiques de sécurité. Il convient de préparer systématiquement une évaluation des risques et une déclaration de méthode.

En cas de doute, n'hésitez pas à nous contacter :

01260 272313 | info@rubber-matting.co.uk