Jigsaw
RUBBER MATTING

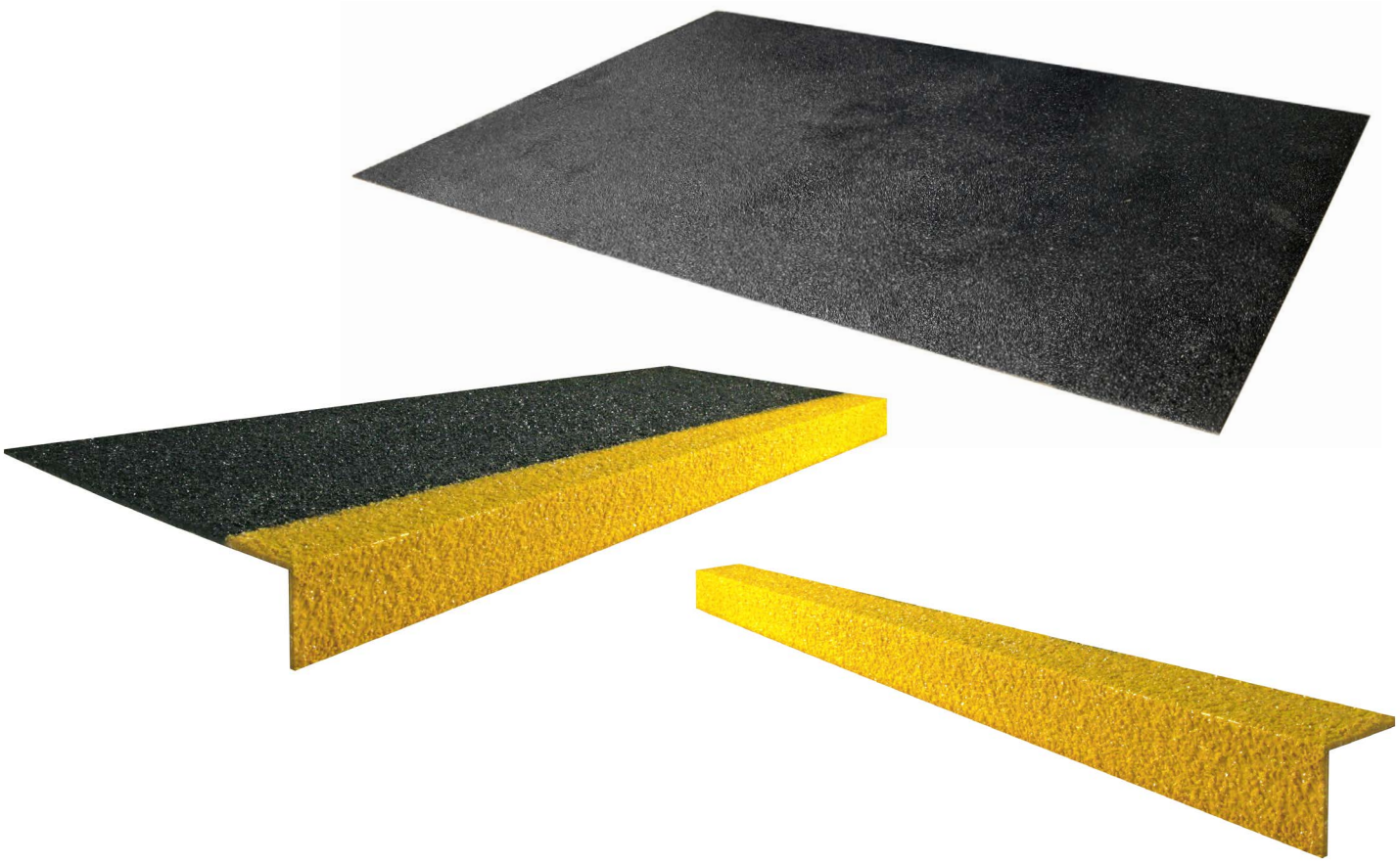

Montageanleitung

COBAGRiP® Produktsortiment

Ausrüstung und Material

Zum Schneiden und Verlegen unserer **COBAGRiP®** Produkte empfehlen wir, immer Schutzkleidung zu tragen. Nachfolgend finden Sie unsere Liste der empfohlenen persönlichen Sicherheitsausrüstung:

Verkleben
- Schutzbrille
- Schutzhandschuhe
- Sicherheitsschuhe

Schneiden & mechanische Befestigung
- P2-Atemschutzmaske
- Schutzhandschuhe
- Gehörschutz
- Kittel / Arbeitsanzug

Werkzeuge
- Marker, Bleistift oder Kugelschreiber
- Bohrer
- Schleifpapier
- Maßband
- Kreide
- Handfeger & Schaufel
- Stichsäge mit einem Sägeblatt aus Wolframkarbid oder Schleifmaschine (mit einer stein- oder diamantbestückten Schleifscheibe)
- Domkopfschrauben aus Edelstahl
- Dübel
- FlexyFix Abdichtungskleber
- Akkuschrauber

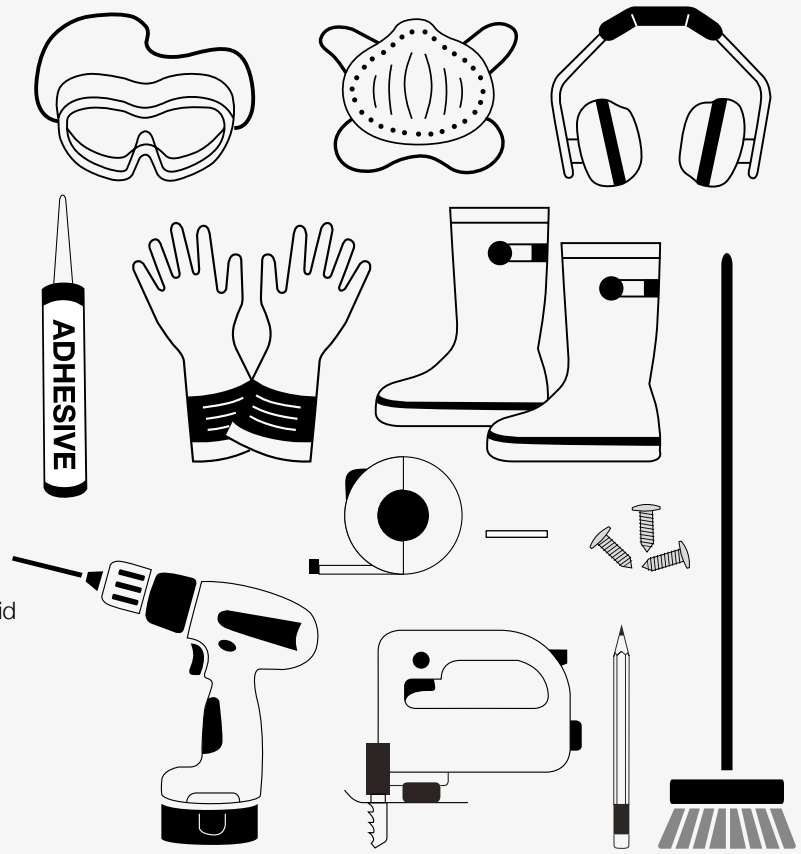

COBAGRiP® Sheet



COBAGRiP® Stair Tread



COBAGRiP® Stair Nosing



Vorbereitung

Oberflächen-Check
Stellen Sie sicher, dass die Oberfläche sauber, trocken und fettfrei ist. Beschädigte Bereiche sollten vor dem Verlegen repariert werden, um einen weitestgehend gleichmäßigen und ebenen Unterboden zu arbeiten. Legen Sie die Platten immer zuerst einmal trocken aus, um sicher zu stellen, dass sie gleichmäßig und richtig aufliegen.

Reinigung und Pflege
Um die Rutschfestigkeit der Schleifkornoberfläche zu erhalten, ist es sehr wichtig, diese sauber zu halten. Die individuellen Umstände und Gegebenheiten können variieren, aber in der Regel erzielen eine steife Handbürste und heiße Seifenlauge gute Ergebnisse. Milde Reinigungsmittel können sicher auf dem Produkt verwendet werden, aber es ist ratsam, alle Reinigungsmittel immer zuerst zu testen. Wenn die Bedingungen es zulassen, können unsere Glasfaserprodukte mit Hochdruck gereinigt werden, ohne Schaden zu nehmen. Wenn das Produkt festgeklebt ist und / oder die Kanten versiegelt sind, sollte vorsichtig vorgegangen werden, da eine sehr hohe Druckkraft oder wiederholte Kraftreinigung Schäden an Dichtmitteln und Klebstoffen verursachen kann.

COBAGRiP® zuschneiden & richtig montieren

Cutting COBAGRiP®

Wir können diesen Schritt für Sie übernehmen, lassen Sie uns einfach wissen, welchen Bereich Sie abdecken möchten.

Wenn punktgenaues Schneiden vor Ort erforderlich ist, empfehlen wir die Verwendung einer Stichsäge mit einem Sägeblatt aus Wolframkarbid oder alternativ eines Winkelschleifers mit einer diamantbestückten Schleifscheibe.

Wenn Sie COBAGRiP® Platten selbst zuschneiden möchten, können Sie sie problemlos mit einer Orbital-Schneidanlage mit Stein- oder Diamantscheibe arbeiten. Das Schneiden sollte im Freien oder bei Staubabsaugung oder geeigneter Belüftung durchgeführt werden und es sollte eine geeignete Schutzausrüstung getragen werden.

Es ist sehr wichtig, immer Schutzkleidung zu tragen, wenn Sie mit diesem Produkt arbeiten.

COBAGRiP® fixieren

1. Wir empfehlen eine doppelte Befestigungsmethode für die Verlegung von COBAGRiP® Platten, bestehend aus einem sehr festen Haftkleber und einer zusätzlichen mechanischen Befestigung. Generell reicht Haftkleber aus, um COBAGRiP® Stair Tread und Stair Nosing auf Treppenstufen anzubringen. Auf Wunsch kann aber auch eine doppelte Befestigungsmethode verwendet werden.

2. Wir empfehlen die Verwendung von **Flexyfix** zur Verklebung unserer COBAGRiP®-Produktreihe. Flexyfix eignet sich zum Kleben auf Beton, Holz, Metall und Stahl. Wenn Sie den Klebstoff auf die Unterseite eines COBAGRiP®-Produkts auftragen, führen Sie eine 6 mm dicke Klebespur etwa 25 mm von allen Kanten entfernt sowie im Abstand von 200 mm im Zickzack über die Mitte.

3. Achten Sie immer darauf, dass die Schrauben etwas länger sind als die Dübel, um eine gute Befestigung zu erzielen. Geben Sie ein wenig Dichtungsmittel in das Loch, um die Schrauben zu umschließen, falls eine wasserdichte Versiegelung erforderlich ist.

4. Sollten vor Ort Löcher gebohrt werden, empfiehlt es sich, von der Unterseite aus mit einem 4 mm HSS-Steinbohrer zu arbeiten.

Aufkleben

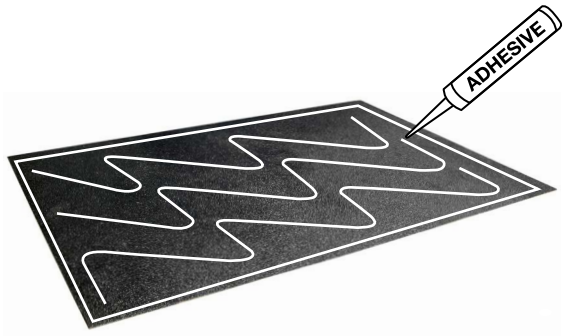

Mechanische Anbringung

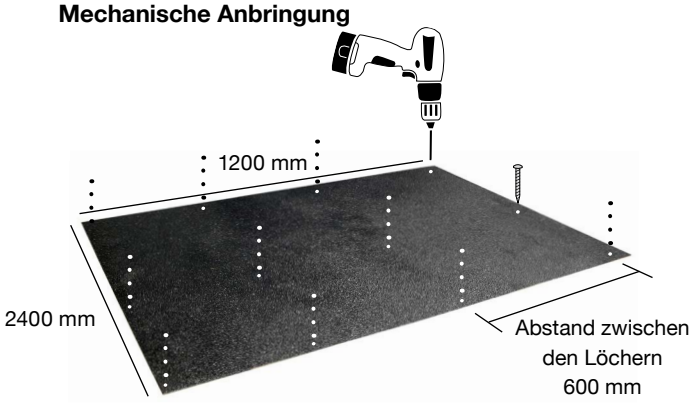

Die COBAGRiP® Stair Sheets Bodenplatten müssen an allen 4 Ecken befestigt werden. Als zusätzliche Fixierung sollten alle 600 mm Löcher gebohrt werden. Der Abstand der Löcher sollte 70 mm zur vorderen Kante und 60 mm zur hinteren Kante betragen.

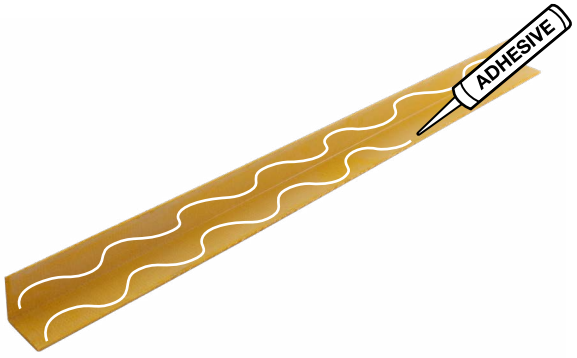

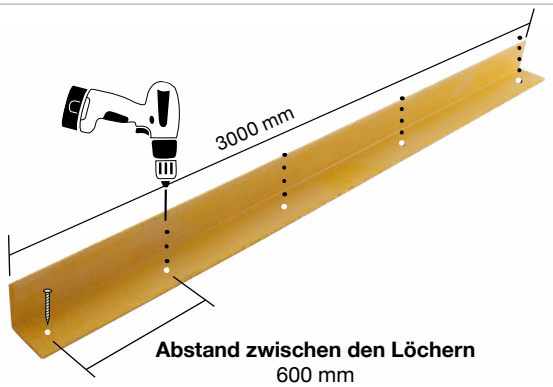

Die Befestigungspunkte auf den COBAGRiP® Stair Nosings werden von einem Leistenende zum Anderen in einem Abstand von 600 mm gesetzt.

COBAGRiP® Stair Tread anbringen - auf Beton

Aufkleben

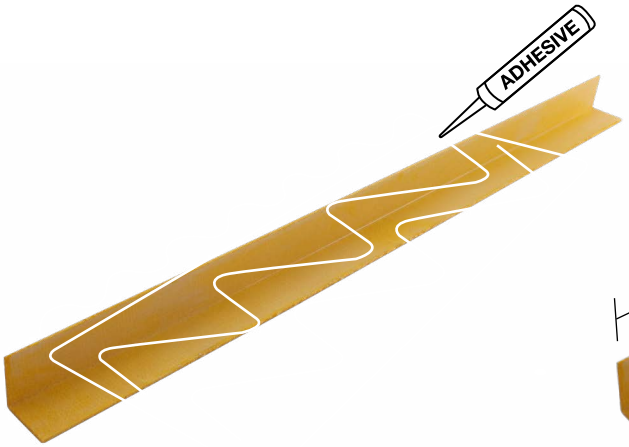

Mechanische Anbringung

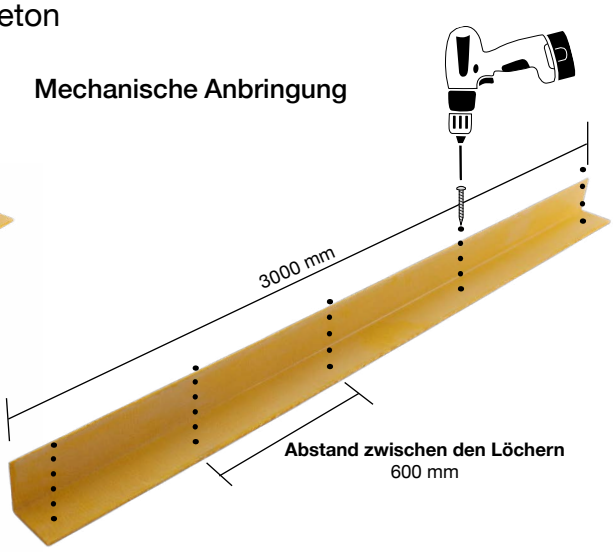

Die COBAGRiP® Stair Treads müssen an allen 4 Ecken befestigt werden. Als zusätzliche Fixierung sollten alle 600 mm Löcher gebohrt werden. Der Abstand der Löcher sollte 70 mm zur vorderen Kante und 60 mm zur hinteren Kante betragen.

COBAGRiP® Stair Tread anbringen - auf Gitterrostabdeckung

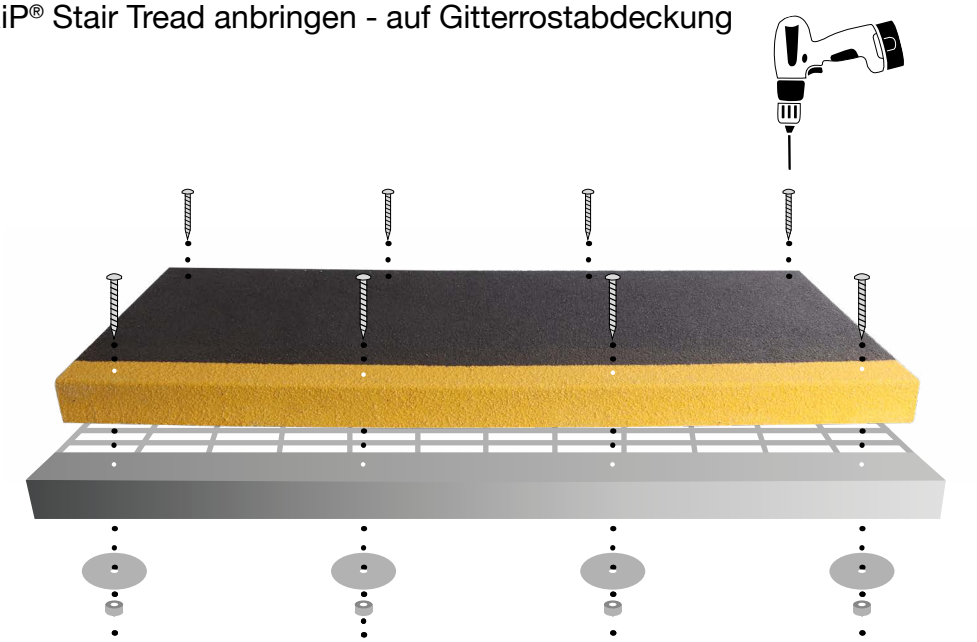

Nutzen Sie dieselben Befestigungspunkte wie oben und verwenden Sie dann die universellen Sattelklemmen mit Schlitzschraube, Mutter und Sicherungsscheibe (alle aus Edelstahl).

Haftungsausschluss

Mit diesen Installationshinweisen wird kein Anspruch auf Vollständigkeit erhoben. Sie sollen als Anleitungshilfe dienen.
Achten Sie immer auf eine sichere Vorgehensweise. Eine Risikobewertung und Methodenbeschreibung sollte immer erstellt werden.

Im Zweifelsfall kontaktieren Sie uns bitte.

01260 272313 | info@rubber-matting.co.uk