Jigsaw
RUBBER MATTING

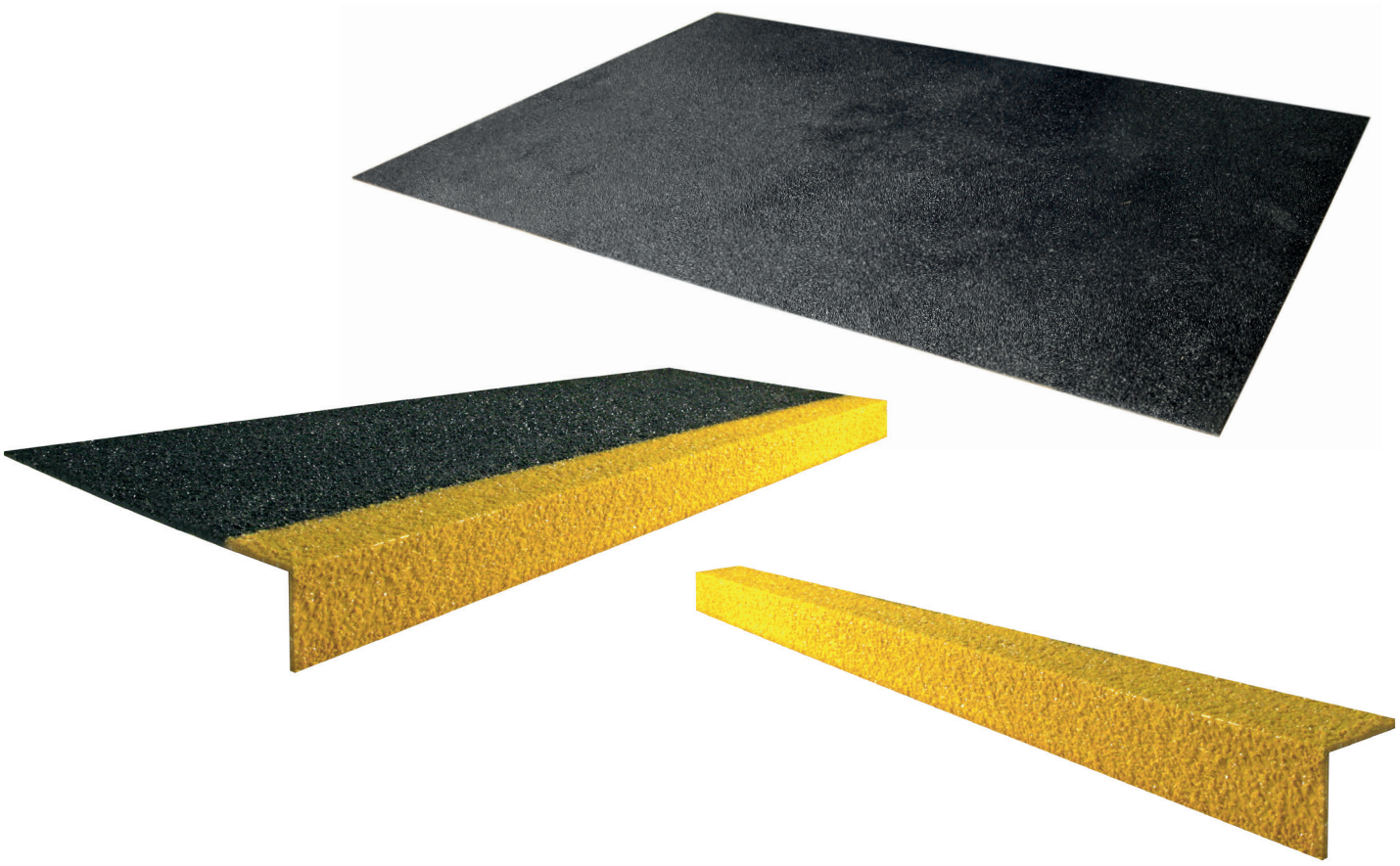

Guía de instalación

Gama de productos COBAGRiP®

Herramientas y materiales

Póngase el equipo de protección antes de empezar a manipular o instalar cualquier producto **COBAGRiP®**. En esta sección encontrará una lista con los artículos recomendados para su protección personal:

Encolado

- Gafas de protección
- Guantes de protección
- Botas de protección

Recorte y fijación mecánica

- Mascarilla antipolvo clase P2
- Guantes de protección
- Protectores para oídos
- Mono de trabajo

Herramientas

- Rotulador, lápiz o bolígrafo
- Taladro
- Papel de lija
- Cinta métrica
- Tiza
- Escoba y recogedor
- Sierra de calar con hoja de metal o amoladora con disco de piedra o diamante.
- Tornillos de cabeza redonda de acero inoxidable
- Tacos
- FlexyFix (adhesivo)
- Destornillador inalámbrico



COBAGRiP® Sheet



COBAGRiP® Stair Tread



COBAGRiP® Stair Nosing

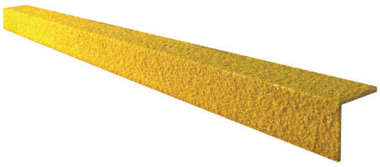

Preparación

Revisión de la superficie

Asegúrese de que la superficie a cubrir esté limpia, seca y sin presencia de grasas. Debería repararse cualquier tipo de desperfecto que pueda haber en el suelo para garantizar una superficie plana y regular. Es recomendable colocar los paneles antes de fijarlos al suelo para comprobar que encajan a la perfección.

Limpieza y mantenimiento

Para que la superficie granulada sea eficaz a la hora de prevenir deslizamientos, es muy importante que la superficie superior se mantenga siempre limpia. Puede haber excepciones según el caso, pero, por lo general, con un cepillo de mano de cerda dura mojado en agua caliente con jabón logrará los resultados deseados. El producto también puede limpiarse con detergentes suaves, pero le recomendamos que pruebe de aplicar una pequeña cantidad de detergente en el material antes de proceder. Según el caso, nuestros productos de fibra de vidrio también pueden lavarse a presión sin sufrir desperfectos. Tome precauciones si el producto se ha sellado (ya sea toda la superficie o tan solo los bordes), ya que un lavado a alta presión o varios ciclos de lavados a presión podrían dañar los selladores y adhesivos.

Instrucciones para recortar y fijar

Cómo cortar COBAGRiP®

Nosotros nos encargamos de cortar las láminas a medida, simplemente díganos qué medidas necesita.

Si necesita recortar algún detalle puntual, le recomendamos que lo haga con una sierra de calar, idealmente con hoja de metal, o, en su defecto, con una amoladora con disco de piedra o diamante.

Si desea cortar las láminas COBAGRiP® por su cuenta, le recomendamos que utilice máquinas de corte orbital con hojas de piedra o diamante. Las operaciones de recorte deberían llevarse a cabo al aire libre o en un lugar con un dispositivo de aspiración del polvo o bien con un sistema de ventilación adecuada. Asimismo, el operario debería llevar equipo de protección personal.

Durante la manipulación de este producto, es muy importante que el operario lleve equipo de protección personal en todo momento.

Cómo fijar COBAGRiP®

1. Para la instalación de las láminas COBAGRiP® recomendamos un método de fijación doble: la aplicación de un adhesivo extrafuerte y la fijación mecánica. Por lo general, el adhesivo debería ser suficiente para fijar el revestimiento para peldaños y las cantoneras para escalones (COBAGRiP® Stair Treads y Nosings), pero si se desea también se puede aplicar el método de doble fijación para estos productos.

2. Recomendamos la aplicación de **FlexyFix** para encolar nuestros productos COBAGRiP®. FlexyFix es apto para el encolado sobre hormigón, madera, metal y acero. Aplique el adhesivo en el reverso de un producto COBAGRiP® siguiendo las instrucciones siguientes: aplique una tira de 6 mm de adhesivo a 25 mm del borde, y otras tiras zigzag en el centro, a unos 200 mm de distancia entre sí.

3. Asegúrese siempre de que la longitud del tornillo es ligeramente mayor que la del taco para garantizar una buena fijación. En caso de que se requiera un sellado hermético, introduzca una gota de sellador en el interior del agujero para garantizar que no se cuelen fluidos por el perímetro del tornillo.

4. Si desea perforar agujeros, le recomendamos que utilice un taladro de albañilería HSS de 4 mm y que perfore desde la superficie inferior.

Aplicación del adhesivo

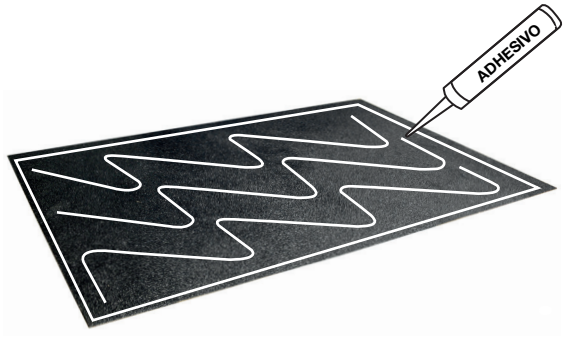

Fijación mecánica

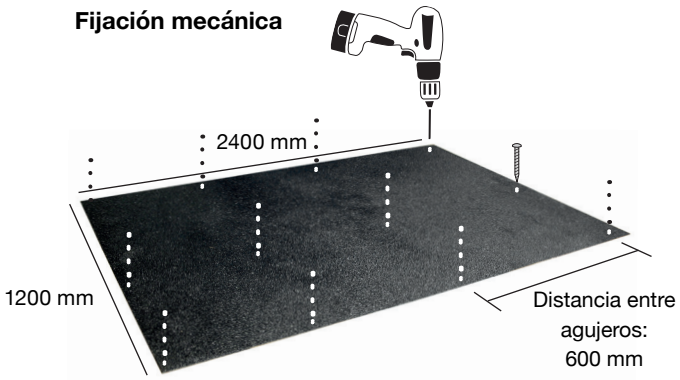

Para fijar láminas (COBAGRiP® Sheet), perfore agujeros en las cuatro esquinas, además de una ristra de agujeros adicionales separados entre sí por unos 600 mm. Los agujeros tienen que estar a 70 mm del borde anterior y a 60 mm del borde posterior.

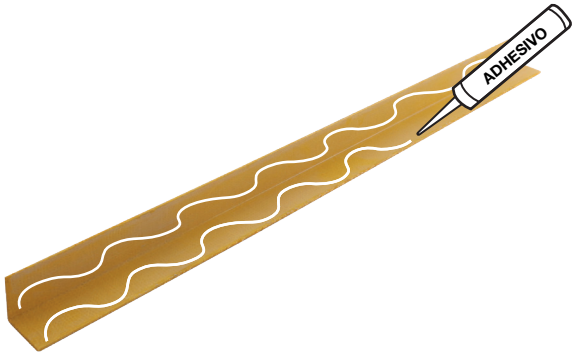

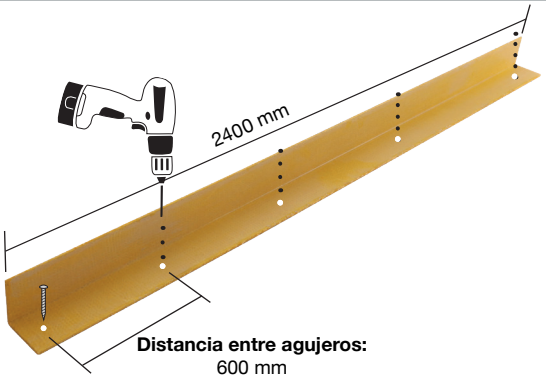

Los puntos de fijación para las cantoneras para escalones (COBAGRiP® Stair Nosings) deberían situarse en uno de los dos extremos del escalón, además de una ristra de agujeros adicionales separados entre sí por unos 600 mm.

Cómo fijar COBAGRiP® Stair Tread sobre cemento

Aplicación del adhesivo

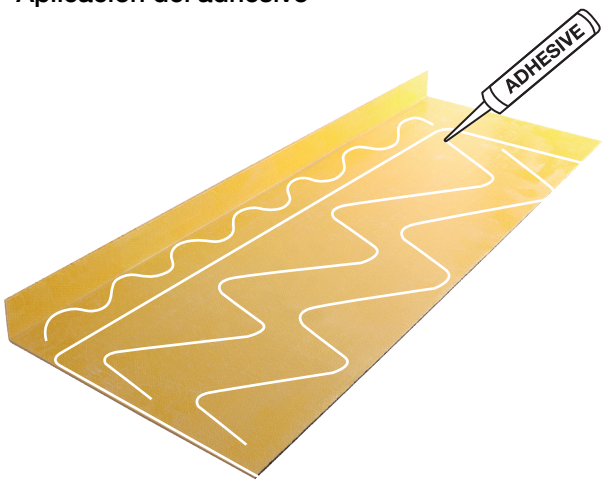

Fijación mecánica

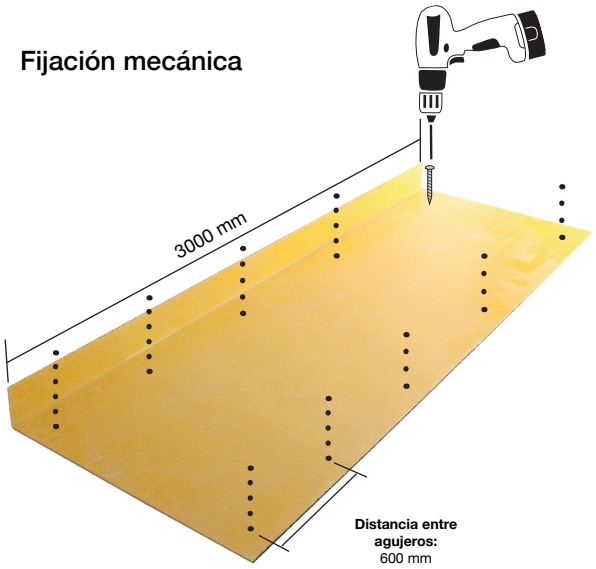

Los puntos de fijación para el revestimiento para peldaños (COBAGRiP® Stair Treads) deberían situarse en las cuatro esquinas, además de una ristra de agujeros adicionales separados entre sí por unos 600 mm. Los agujeros tienen que estar a 70 mm del borde anterior y a 60 mm del borde posterior.

Cómo fijar COBAGRiP® Stair Tread sobre rejilla

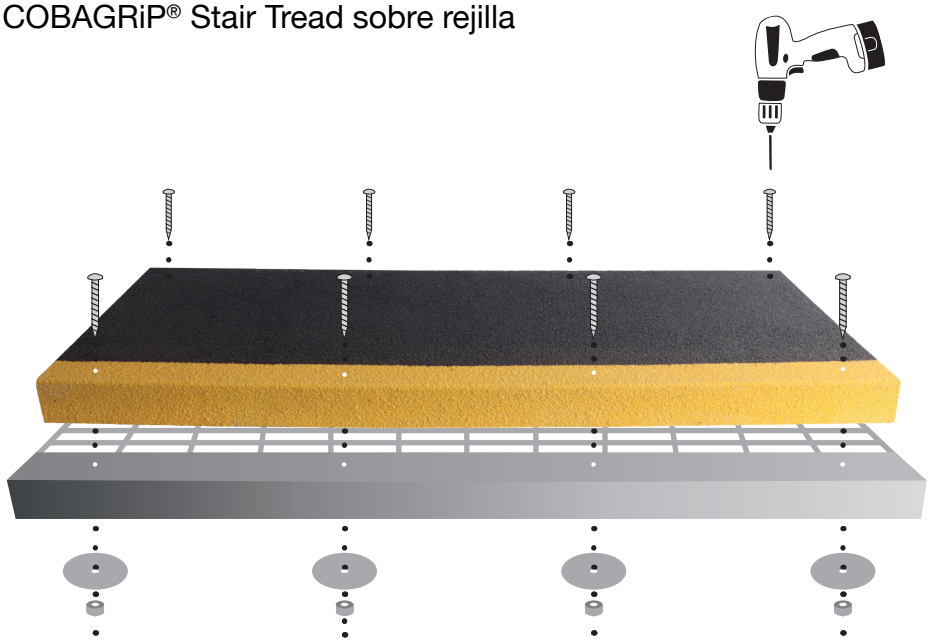

Perfore los mismos puntos de fijación indicados más arriba y, acto seguido, aplique sujetadores de montaje universales con tornillos de cabeza plana, tuercas y arandelas de seguridad (todos ellos de acero inoxidable).

Aviso legal

Estas instrucciones de instalación no pretenden ser exhaustivas, sino que constituyen una guía orientativa. Asegúrese de llevar a cabo prácticas seguras en todo momento. Siempre es recomendable contar con un informe de evaluación de riesgos y buenas prácticas.

Si tiene alguna duda, póngase en contacto con nosotros:

01260 272313 | info@rubber-matting.co.uk